Kantudformning

Snit A-A, se snit B-B på efterflg. side

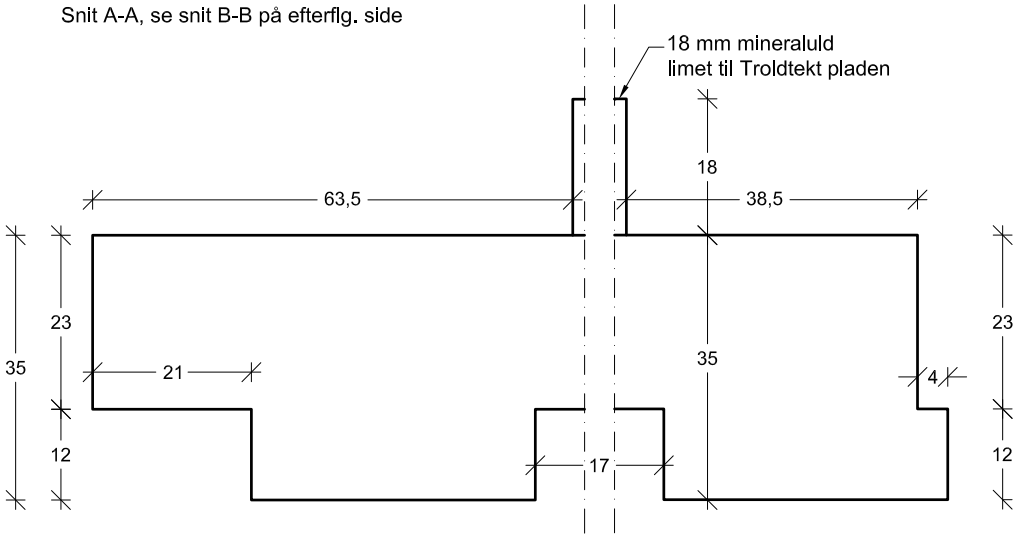

Tværsnit A-A

Dækmål (mm) : 600 x 1190 mm

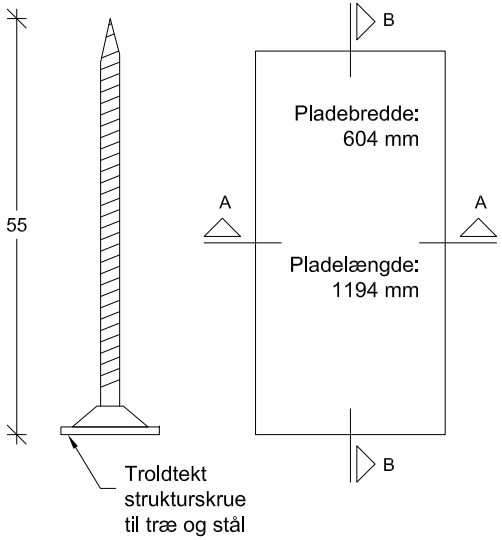

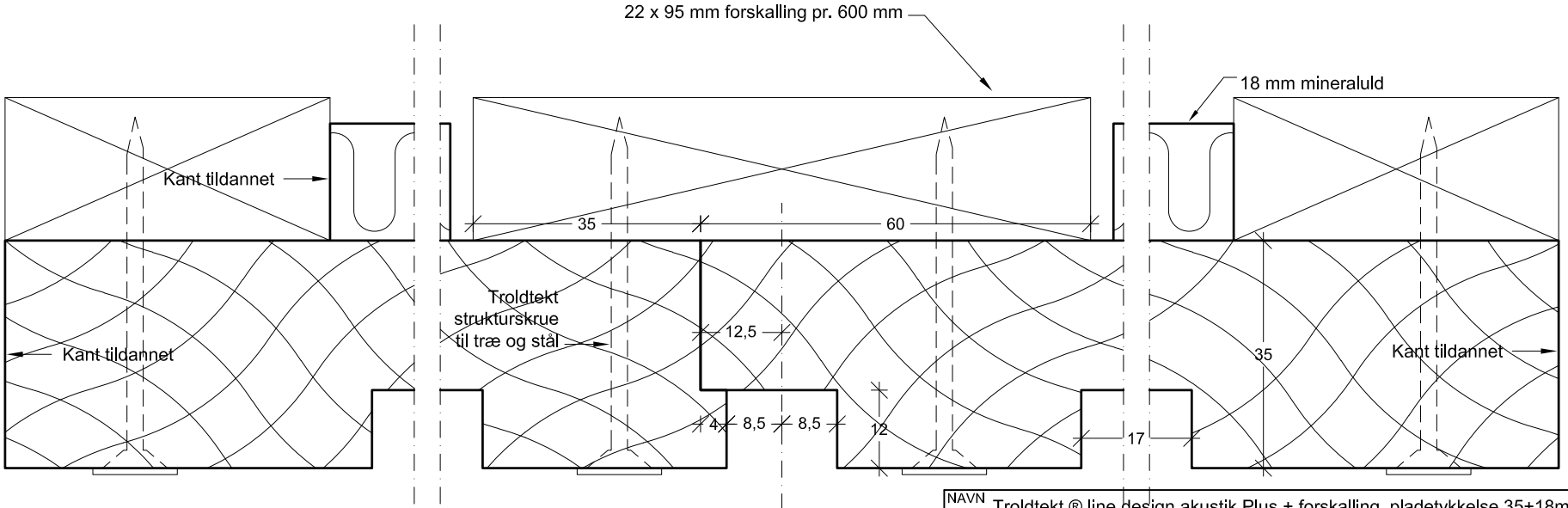

NAVN	Troldtekt ® line design akustik Plus + forskalling, pladetykkelse 35+18mm			Troldtekt.
EMNE			Tværsnit A-A	
MÅL 1:1	INIT MCH	REV. NR.	DATO 09-06-2021	

Troldtekt_®_line_design_f_35+18mm.dwg

Kantudformning

Snit B-B, se snit A-A på forrige side

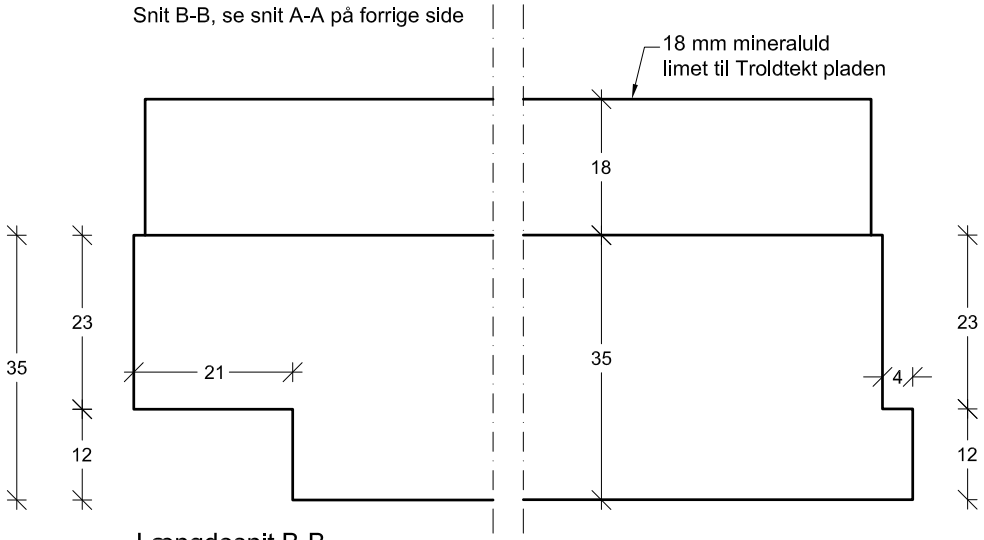

Længdesnit B-B

Dækmål (mm) : 600 x 1190 mm

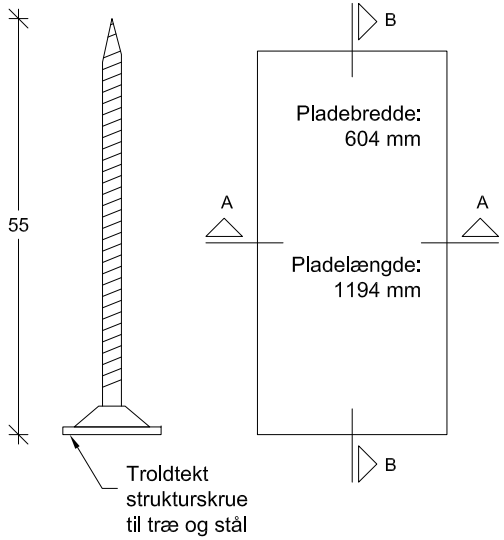

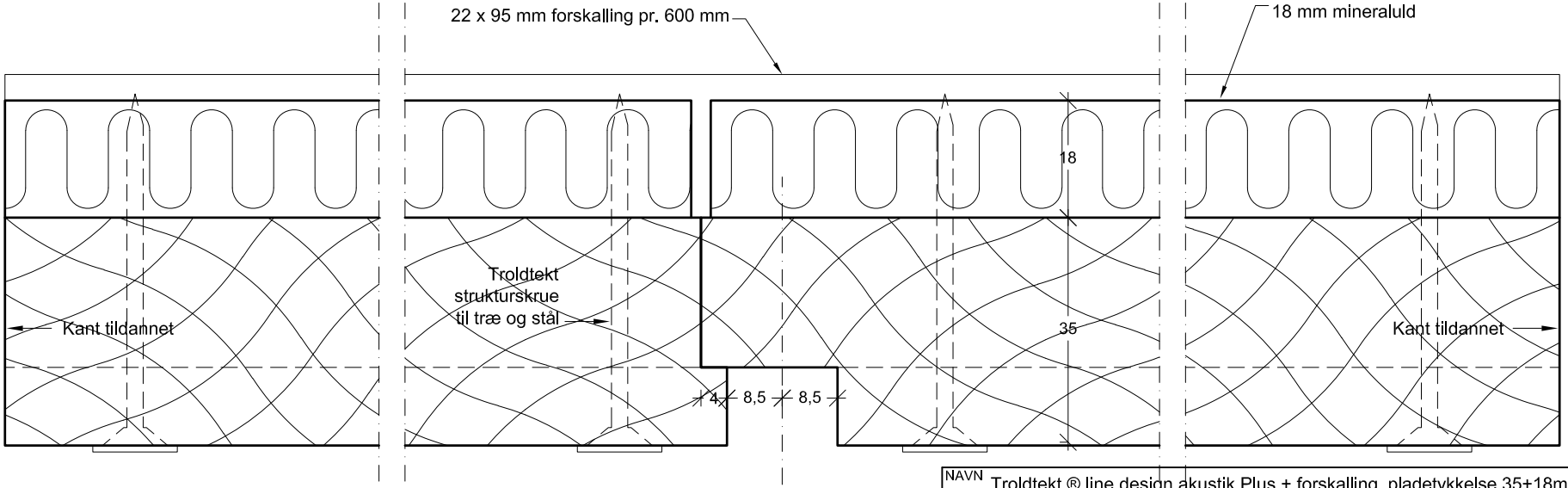

NAVN	Troldtekt ® line design akustik Plus + forskalling, pladetykkelse 35+18mm			Troldtekt.
EMNE			Længdesnit B-B	
MÅL 1:1	INIT MCH	REV. NR.	DATO 09-06-2021	

Troldtekt_®_line_design_f_35+18mm.dwg